I etap budowy

bierne odprowadzenie biogazu
przez biofiltr do atmosfery
(zawartość metanu w biogazie do 20%)

II etap budowy

czynne ujęcie biogazu ssawa
zawartość metanu w biogazie powyżej 20%
(spalanie w pochodni, produkcja energii
cieplnej, elektrycznej)

Wariant zabudowy studni

czynne ujęcie biogazu ssawa
kwatera zamknięta warstwą rekultywacyjną
po zakończeniu eksploatacji

1:50

Przekrój A–A

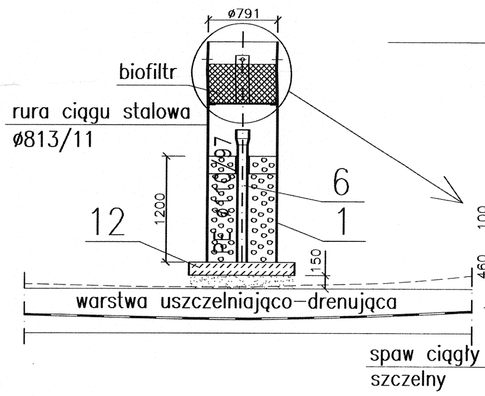

1:25

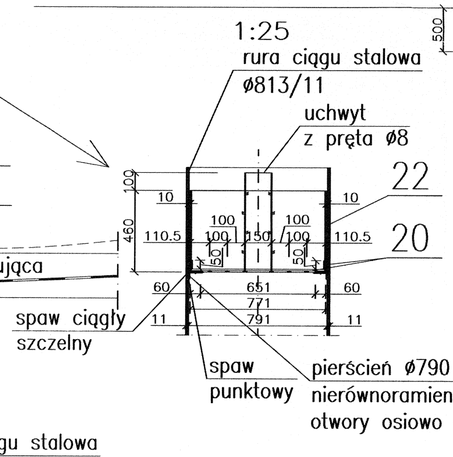

1:50

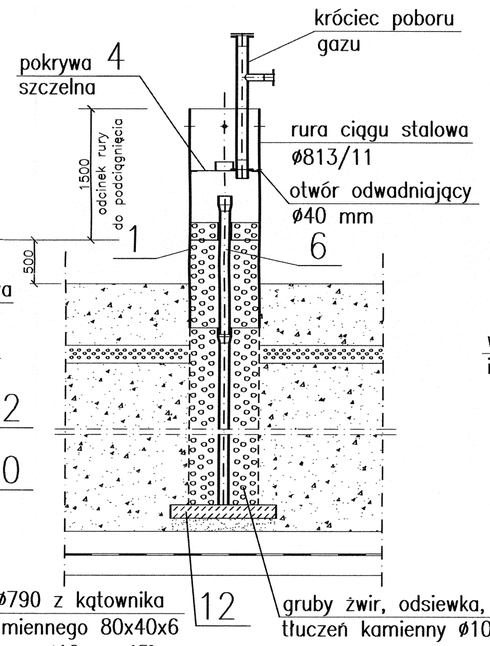

1:50

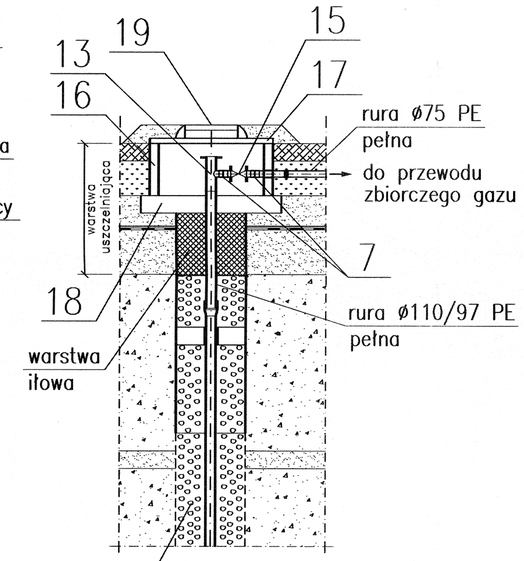

Rzut

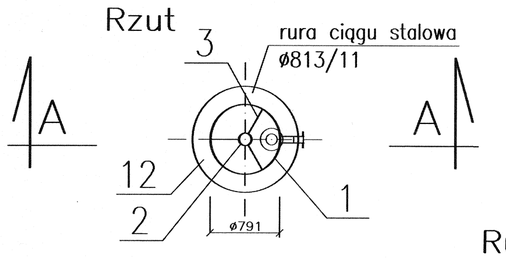

Kosz biofiltra

1:25

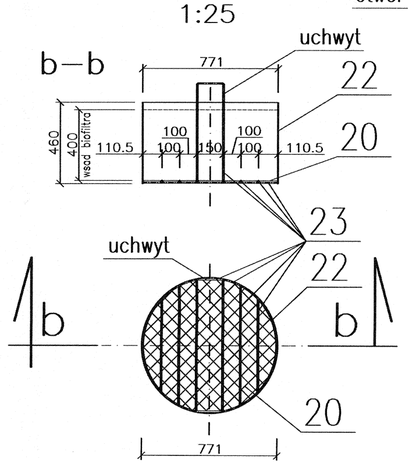

Rura obudowy kroczącej ø813/11

1:25

1:10

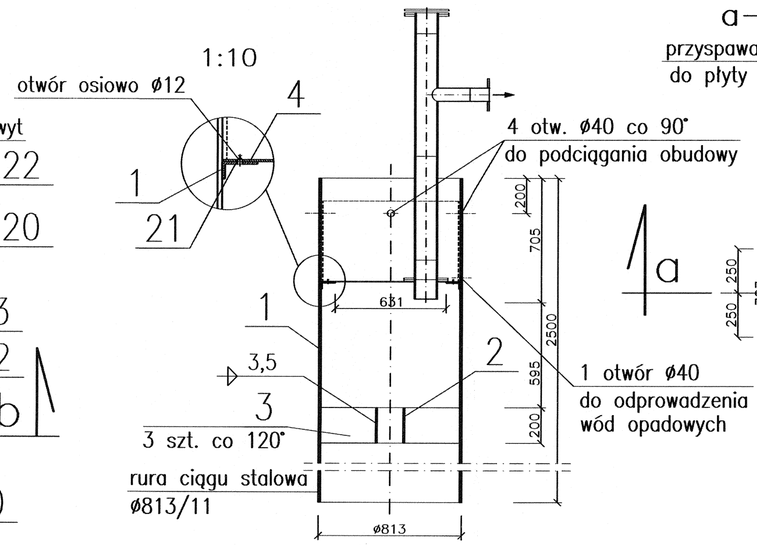

Pokrywa

1:25

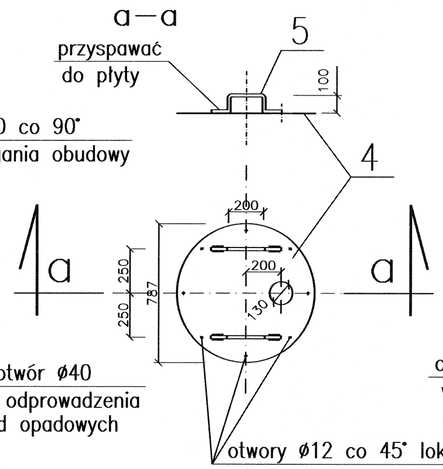

otwory ø12 co 45° lokalizację dopasować do otworów pierścienia z kątownika 80x40x60, długość śrub ø10 dopasować do grubości płyty, kołnierza i pierścienia uszczelniającego

Króciec poboru gazu

1:25

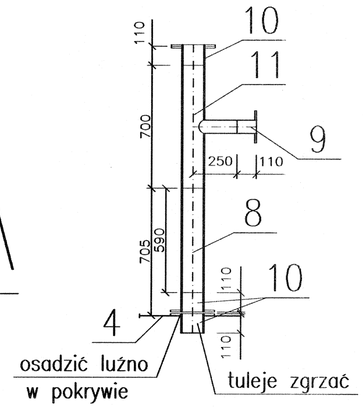

POZ.	WYSZCZEGÓLNIENIE	JEDN.	ILOŚĆ	UWAGI
23	Pręt Ø8 ze stali czarnej + zabezpieczenie chemoodporne farbą na bazie żywic epoksydowych + warstwa wierzchnia	mb	11	
22	Blacha 2491 x 460 x 1 ocynkowana + zabezpieczenie chemoodporne farbą na bazie żywic epoksydowych + warstwa wierzchnia	szt.	1	
21	Pierścień z kątownika 80x40x6 o śr. zewn. 790 ocynkowany + zabezpieczenie chemoodporne farbą na bazie żywic epoksydowych + warstwa wierzchnia	szt.	1	
20	Siatka z drutu ocynkowanego Ø0,771 o oczkach 6,25 mm	szt.	1	
19	Właz żeliwny lekki Ø60	szt.	1	SWW 06014-491
18	Płyta denna 160/20 cm	szt.	1	wylew na mokro
17	Płyta pokrywowa 140/60 cm	szt.	1	
16	Krąg żelbetowy 120/60 cm	szt.	1	
15	Zasuwa Ø65 do gazu z końc. PE	szt.	1	
14	Wąż giętki PEHD Ø75	szt.	1	
13	Trójnik PE 125/75	szt.	1	
12	Pokrywa żelbetowa Ø120 cm	szt.	1	
11	Trójnik PE 125/75	szt.	1	
10	Tuleja kołnierzowa 125 PE	szt.		
9	Tuleja kołnierzowa 75 PE	szt.		
8	Rura Ø125 PE	mb	0,6	
7	Złącze typu Straub stal/PE	szt.	2	
6	Rura perforowana Ø110/97 x 1500 PE	szt.	1	
5	Pręt Ø8 x 600	szt.	2	
4	Płyta Ø787 x 5 St3SX	szt.	1	
3	Blacha 316 x 200 x 6	szt.	3	
2	Rura stalowa Ø159 x 5	mb	0,2	PN/H-74244
1	Rura stalowa Ø813/11	mm	2500	

UWAGA:
POWYŻSZE ZESTAWIENIE DOTYCZY JEDNEJ STUDNI UJĘCIOWEJ BIOGAZU

"EKO - BRAT KIEŁBOWSCY" S.C. Poznań
Zakład Usług Projektowych
61 - 383 Poznań, Os. Boh. II Wojny Światowej 64/10
tel./fax (061) 876 - 66 - 53

Inwestycja :	Rekultywacja składowiska odpadów komunalnych w Kłodzku przy ul. Sierpowej
Inwestor :	Wodociągi Kłodzkie sp. z o.o. ul. Piastowska 14B 57-300 Kłodzko
Obiekt :	Rekultywacja składowiska odpadów komunalnych w Kłodzku przy ul. Sierpowej
Temat rysunku :	Rysunek warsztatowo-montażowy obudowy kroczącej studzienki ujęcia gazów wysypiskowych

Projektował : inż. Fryderyk Kiełbowski	Sprawdził : inż. Stanisław Grabias	Stadium : Projekt budowlano - wykonawczy	Nr rysunku : 17
Upr. Bud. Nr 127/84/PW - wod.-melior. 340/75 - inżynieria wodna	Upr. Bud. Nr 536/73 - inżynieria wodna 118/89/Pw - ochrona środowiska	Data : 11.2014	Skala : 1 : 50 1 : 10